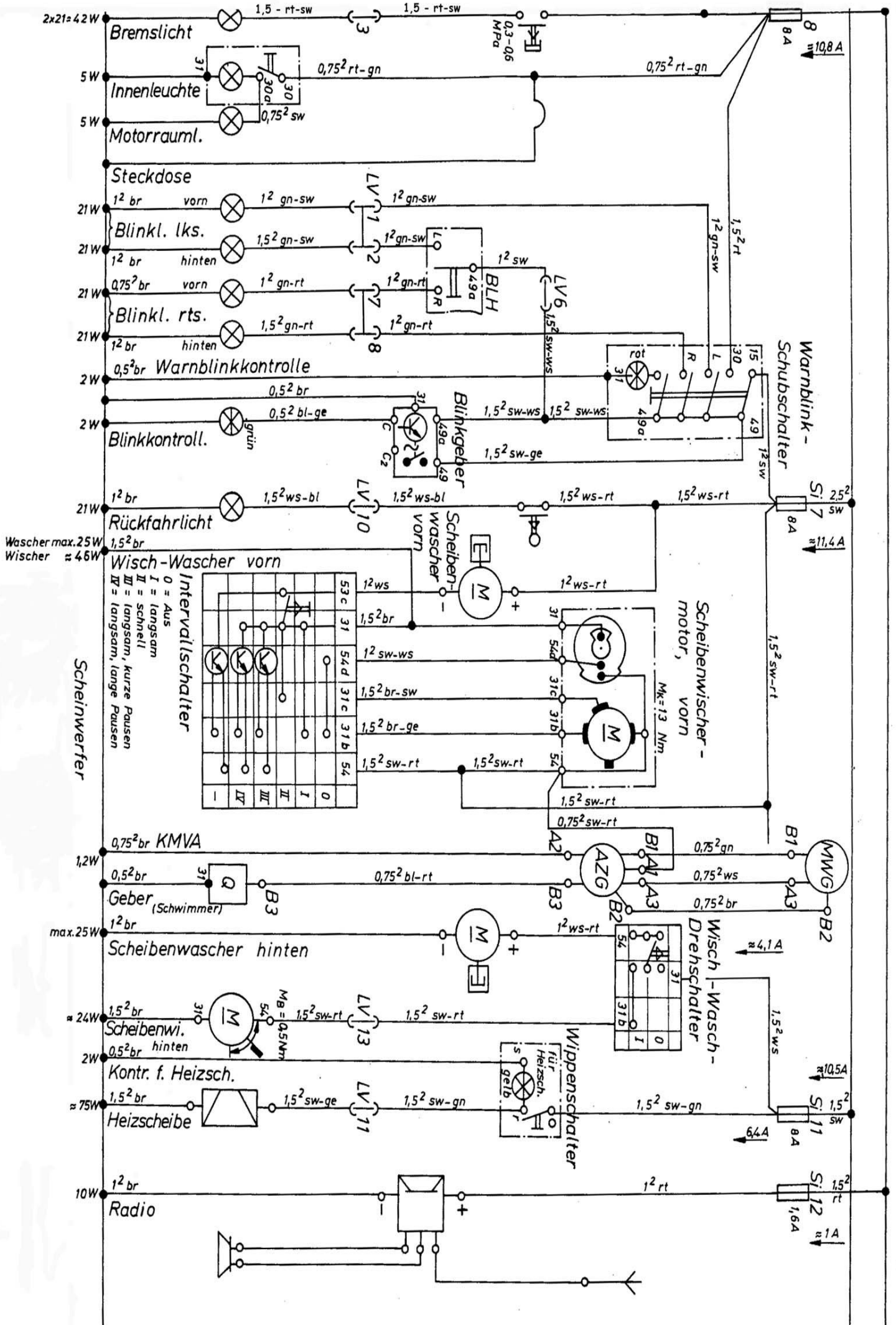

2x21=42W
Bremslicht
1,5 - rt-sw
0,3-0,6 MPa
≈10,8 A
5W
Innenleuchte
0,75² rt-gn
5W
Motorrauml.
0,75² sw
Steckdose
21W
1² br
vorn
1² gn-sw
Blinkl. lks.
1,5² gn-sw
1² br
hinten
1² sw
BLH
LV6
1,5² rt
1² gn-sw
21W
0,75² br
vorn
1² gn-rt
Blinkl. rts.
1,5² gn-rt
1² br
hinten
1,5² sw-ws
2W
0,5² br
Warnblinkkontrolle
rot
Warnblink-Schubschalter
0,5² br
0,5² bl-ge
grün
Blinkkontroll.
Blinkgeber
1,5² sw-ws
1,5² sw-ge
1² sw
21W
1² br
Rückfahrlicht
1,5² ws-bl
1,5² ws-rt
Si 7
2,5² sw
≈11,4 A
Wascher max.25W
Wischer ≈46W
1,5² br
Wisch-Wascher vorn
Scheiben-wascher vorn
Intervallschalter
0 = Aus
I = langsam
II = schnell
III = langsam, kurze Pausen
IV = langsam, lange Pausen
1² ws
1,5² br
1² sw-ws
1,5² br-sw
1,5² br-ge
1,5² sw-rt
Scheinwerfer
Scheibenwischer-motor, vorn
Mk=13 Nm
1,5² sw-rt
0,75² sw-rt
1,2W
0,75² br
KMVA
0,75² gn
0,75² ws
0,75² br
0,5² br
Geber (Schwimmer)
0,75² bl-rt
AZG
MWG
max.25W
1² br
Scheibenwascher hinten
1² ws-rt
≈4,1 A
Wisch-Wasch-Drehschalter
≈24W
1,5² br
Scheibenwi. hinten
MB = 0,5 Nm
1,5² sw-rt
1,5² ws
2W
0,5² br
Kontr. f. Heizsch.
Wippenschalter
für Heizsch.
gelb
≈10,5A
≈75W
1,5² br
Heizscheibe
1,5² sw-ge
1,5² sw-gn
Si 11
1,5² sw
6,4A
10W
1² br
Radio
1² rt
Si 12
1,5² rt
1,6A
≈1A